c.air² counter

1

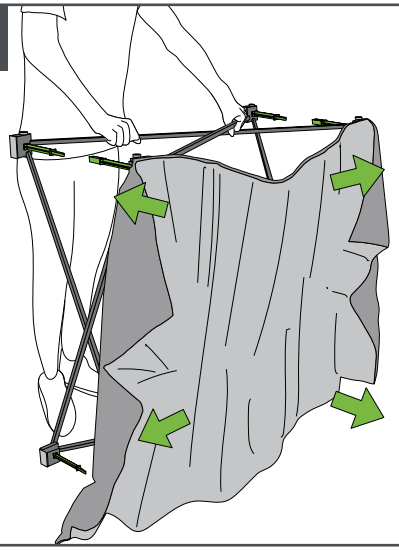

2

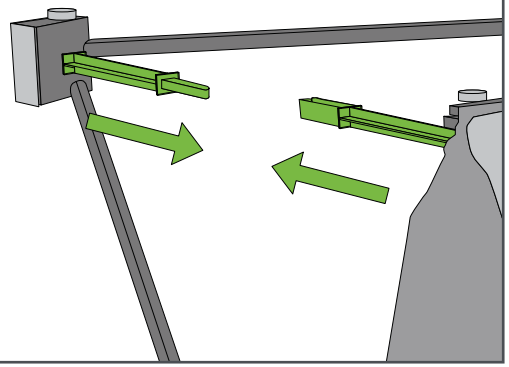

3

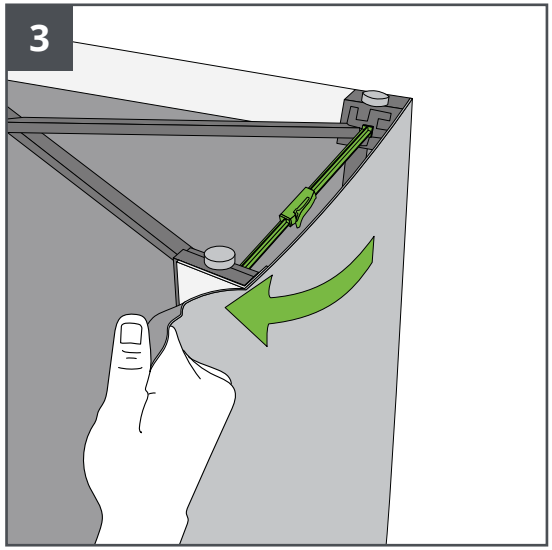

4

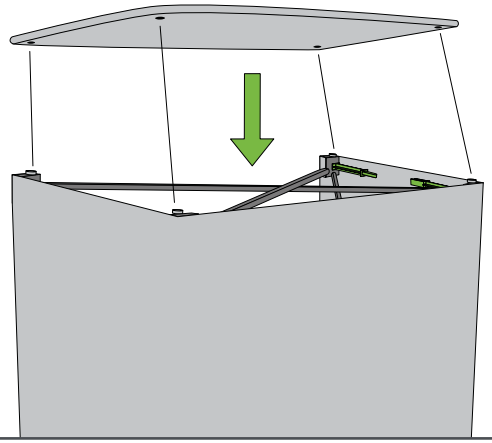

5

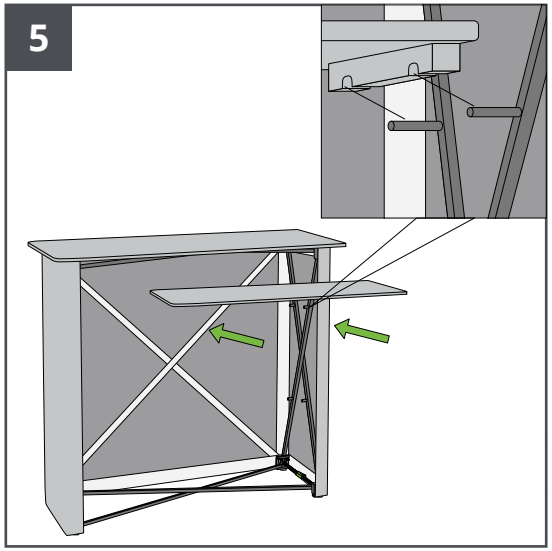

the display boutique