flag

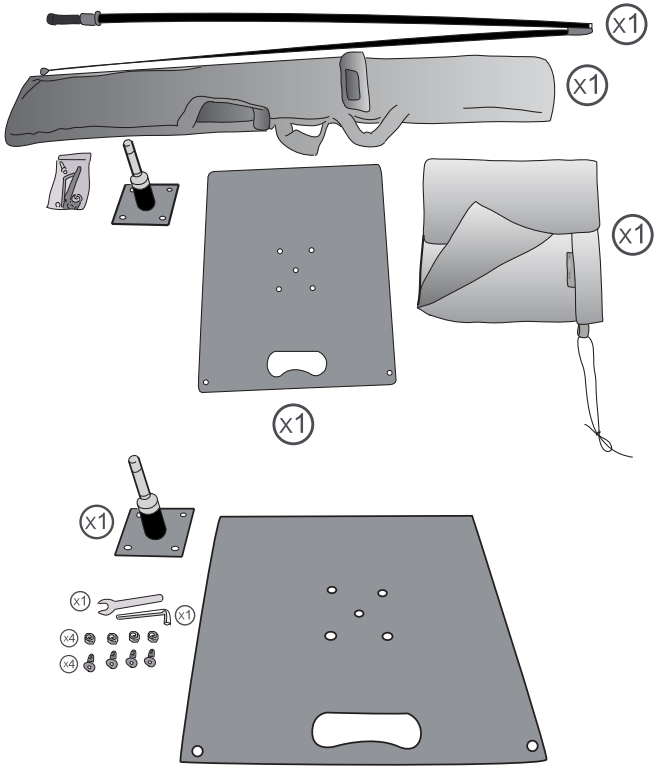

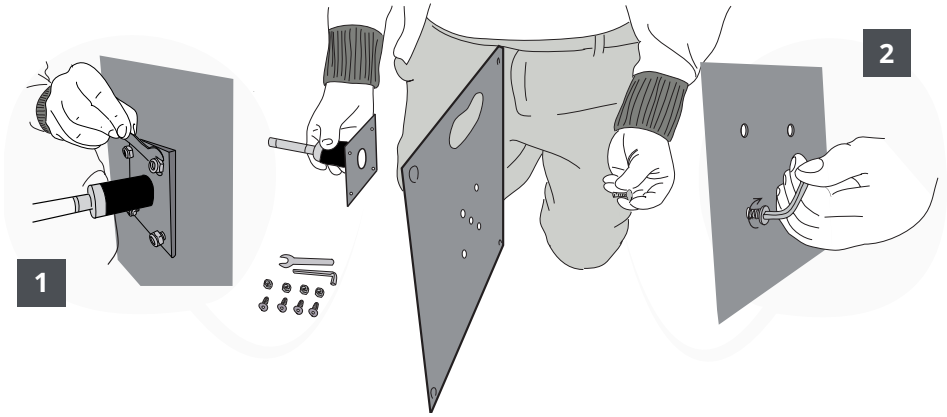

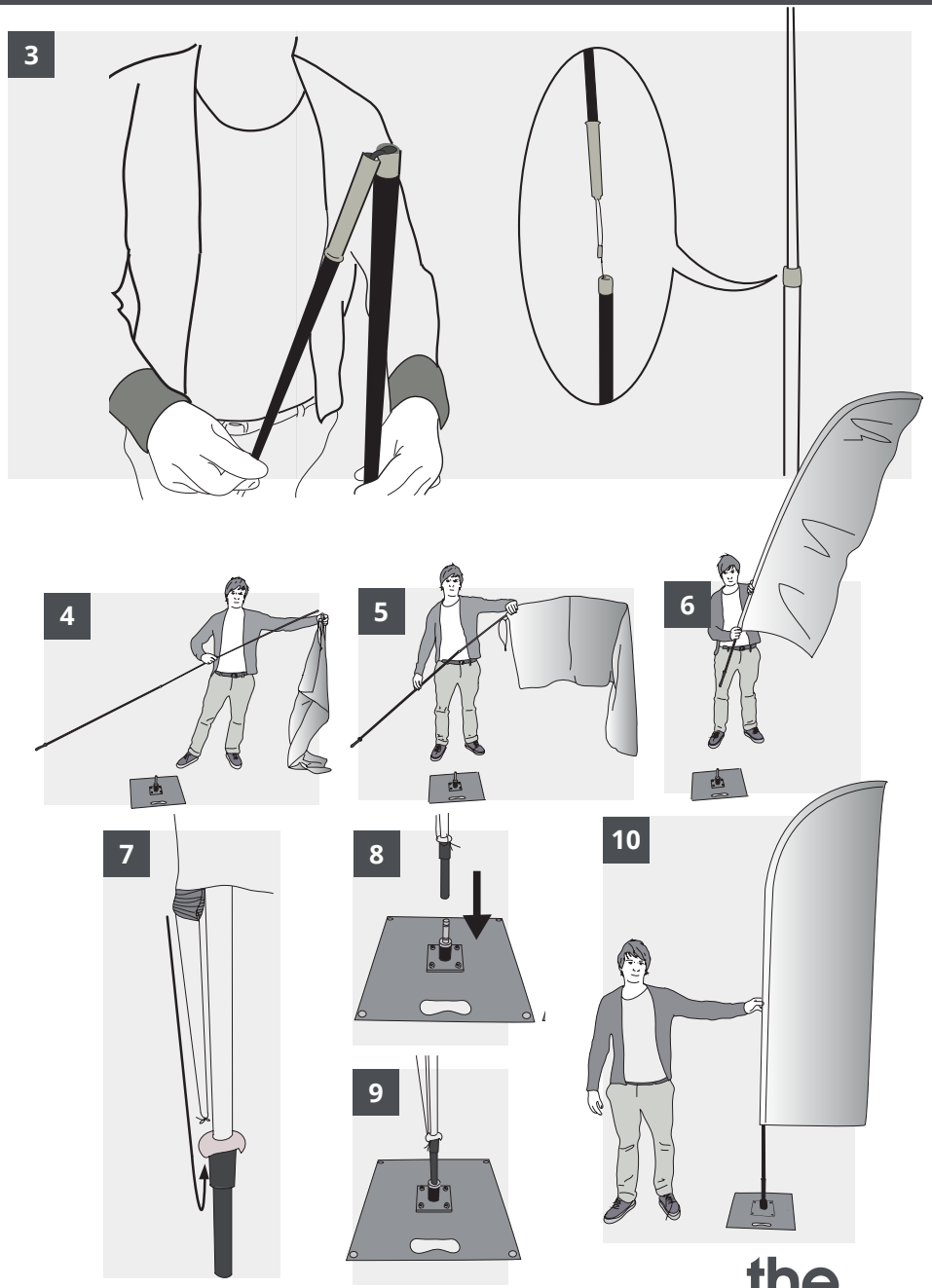

the display boutique